Zu der Patentschrift **715 176**
Kl. 72h Gr. 5·02

Fig. 1.

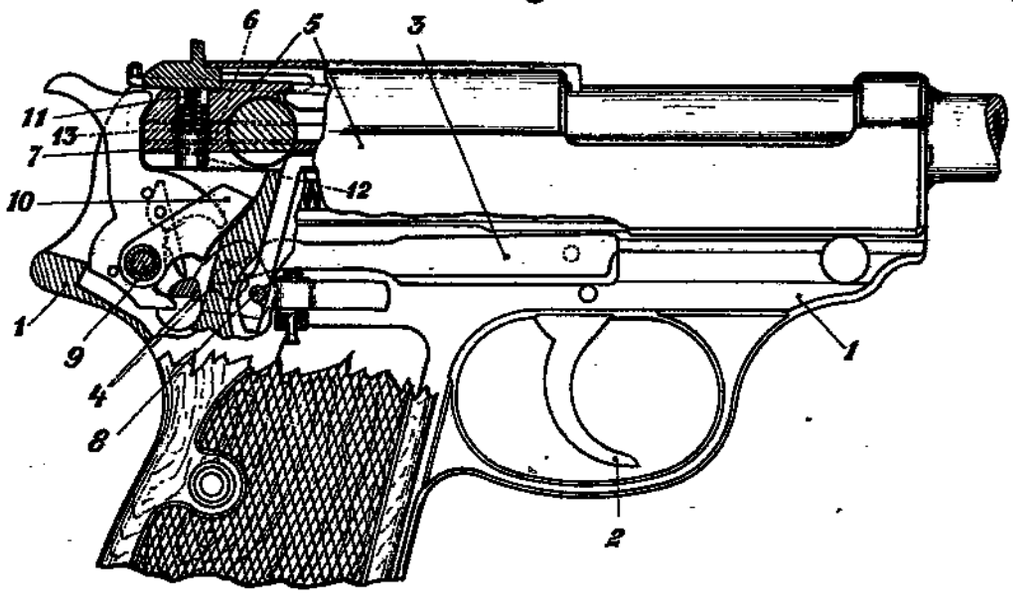

Fig. 3.

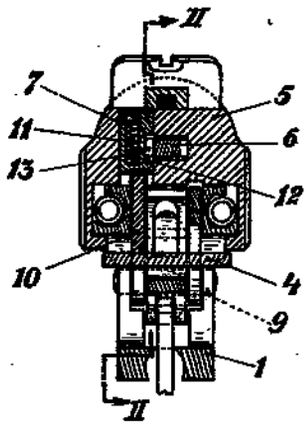

Fig. 2.

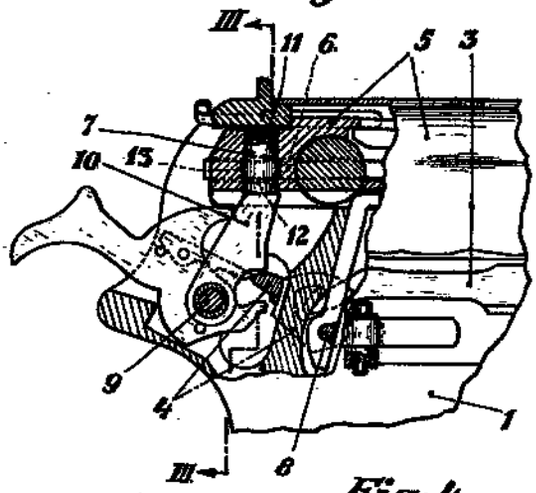

Fig. 5.

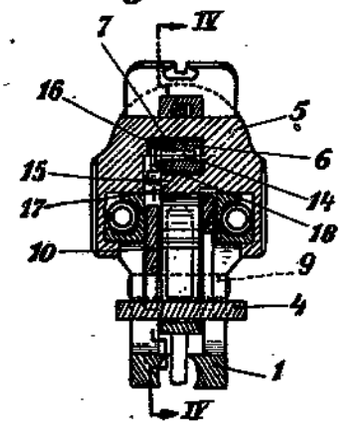
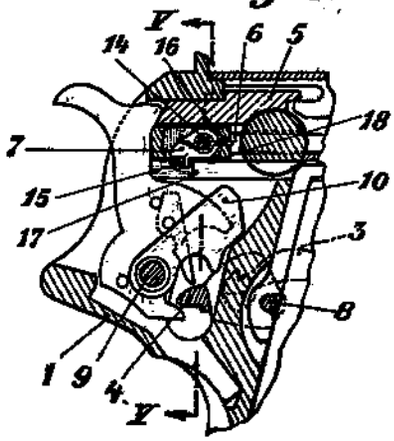
Fig. 4.